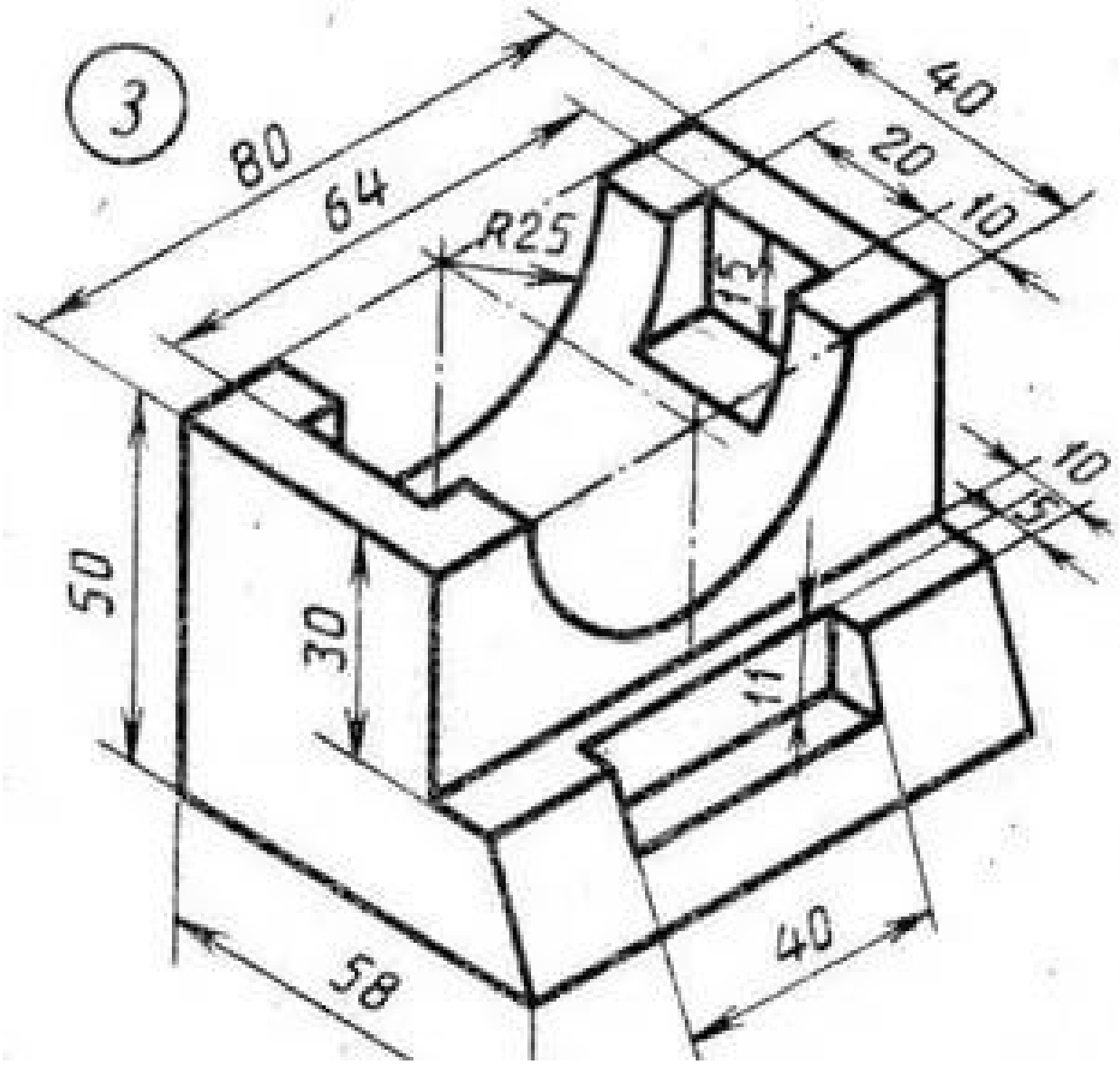
3
80
64
R25
40
20
10
10
15
50
30
11
40
58